BIG

Trapiantatrici su terreno nudo
Piante a radice nuda, con zolletta e talee: 1 operatore ogni fila

Transplanters on bare soil
Bare roots plants, seedlings with clod and cuttings: 1 operator for each row

Planteuses sur sol nu
Plants à racines nues, en motte et boutures: 1 opérateur par rang

Рассадопосадочные машины для голой почвы
аженцы с голым корнем, с комком земли и с черенком: 1 оператор на ряд

Trasplantadoras para terreno sin acolchado de plástico
Plantas a raíz desnuda, con cepellón y esqueje: 1 operador por hilera

Freiland-Pflanzmaschinen
Pflanzen mit nackter Wurzel, mit Scholle und Stecklinge: 1 Bediener pro Reihe

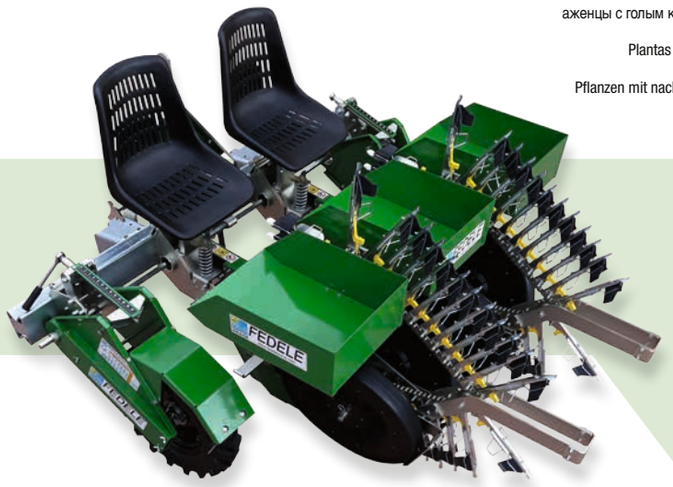

Aiuto trazione oleodinamico
Hydraulic help-drive
Aide entraînement hydraulique
Ayuda hidráulica tracción
Ajuda tração hidráulica-HilfeTraktion Hydraulik

MOD.		cm	cm	cm	cm	Kg	HP	n° / 1h
BIG 1		6 - 78		200	200	215	25	2.000 - 2.500
BIG 2		6 - 78	50 - 125	200	200	375	35	4.000 - 5.000
BIG 3		6 - 78	50 - 120	250	200	495	45	6.000 - 7.500
BIG 4		6 - 78	50 - 96	300	200	620	55	8.000 - 10.000
BIG 5		6 - 78	50 - 84	350	200	740	65	10.000 - 12.500
BIG 6		6 - 78	50 - 77	400	200	870	75	12.000 - 15.000

Della Trapiantatrice a pinze **Big** andiamo particolarmente fieri in quanto più di 35 anni fa siamo stati i **primi in Europa a realizzare questo sistema di trapianto per piantine a radice nuda per distanze molto ravvicinate sulla fila (a partire da 6 cm)**; particolarmente richieste per porri e cipolle. Ideale anche per piantine con zolla conica, piramidale e cilindrica max cm. 5 di diametro e cubica max cm. 4×4. Equipaggiata di serie con ruote rincalzatrici in gomma flex (per una perfetta funzionalità anche su terreni umidi), disponibile anche con parallelogrammi. **Distanza inter-fila regolabile min. 49 (con kit a richiesta min.cm. 20)** e max a richiesta.
Distanze inter-piante regolabile con distributore a:
• **32 pinze** cm. 6* • **24 pinze** cm. 8*
• **19 pinze** cm. 10* • **16 pinze** cm. 12*
Trapiantatrice estremamente versatile, è possibile trasformarla facilmente nel modello Plant (per distanze inter-piante da min.cm.13 max cm. 78) ampliando così le sue funzionalità applicative ad una più vasta gamma di colture con notevole risparmio economico.
* Necessario l'utilizzo con una trattrice munita di super-riduttore.

ACCESSORI SU RICHIESTA
Dispositivo per innaffiamento • Microgranulatore • Spandiconcime • Tracciafile • Dischi apri solco • Solcatore anteriore • Parallelogramma • Telaio pieghevole idraulico e telescopico • Diversi tipi di porta piantine • Aiuto trazione oleodinamico (di serie da 5 file in su)

We are particularly proud of **the Finger transplanter model Big as we were the first in Europe more than 35 years ago to realise this transplanting system for bare root seedlings for very close distances in the row (starting from 6 cm)**; particularly requested for leeks and onions. **Ideal also for conical, pyramidal and cylindrical shaped clod seedlings** with max 5 cm in diameter and max cubic 4×4 cm. Provided as standard with flex rubber tamping wheels (for perfect functionality even on wet soil), also available with parallelograms. **Adjustable plant spacing inter-row min. 49 cm (with kit on request min. 20 cm)** and max on request. Adjustable plant spacing in the row with distributor to:
• **32 pincers** 6 cm* • **24 pincers** 8 cm*
• **19 pincers** 10 cm* • **16 pincers** 12 cm*
Extremely versatile the planters with pincers BIG model can be easily transformed into the Plant model (for plant spacing in the row of min. 13 cm max 78 cm) thus expanding its application capabilities to a wider range of crops with significant cost savings.
* Use with a tractor equipped with a super-reducer is necessary.

ACCESSORIES ON REQUEST
Device for watering • Microgranulator • Fertilizer applicator • Row marker • Furrow opener cutting discs • Front furrower • Parallelogram • Hydraulic and telescopic folding frame • Different types of seedling holders • Hydraulic traction assistance (standard from 5 rows up)

Nous sommes particulièrement fiers de la planteuse à pinces **Big** car, il y a 35 ans, nous fûmes **les premiers en Europe à réaliser ce système de repiquage pour les plants à racines nues très peu éloignés les uns des autres sur le rang (à partir de 6 cm)**; particulièrement demandée pour poireaux et oignons. Idéale également pour les plants en motte conique, pyramidale et cylindrique de diamètre max. cm. 5 et cubique max. cm. 4×4. L'équipement standard comprend des roues de compactage en caoutchouc flexible (pour un fonctionnement parfait même sur sols humides). Disponible également munie de parallélogrammes. **Distance inter-rangs réglable min. cm. 49 (avec kit sur demande, min. cm. 20)** et max sur demande. Distance inter-plants réglable avec distributeur à:
• **32 pinces** cm. 6* • **24 pinces** cm. 8*
• **19 pinces** cm. 10* • **16 pinces** cm. 12*
Cette planteuse est extrêmement versatile, il est possible de la transformer facilement dans le modèle Plant (pour des distances inter-plants de min. cm.13 max. cm. 78), ce qui permet d'élargir ses fonctions applicatives à une gamme de cultures plus vaste, entraînant de remarquables économies.
* L'emploi d'un tracteur muni d'un super réducteur est nécessaire.

ACCESSOIRES SUR DEMANDE
Système d'arrosage • Microgranulateur • Epandeur à engrais • Traceur • Disques ouvreurs de sillons • Silloneur antérieur • Parallélogramme • Châssis repliable hydraulique et télescopique • Différents types de supports de plants • Assistant traction oléhydraulique (standard dès 5 rangs)

Мы особенно гордимся рассадопосадочной машиной **Big**, поскольку более 35 лет назад **мы стали первой европейской компанией, внедрившей эту систему пересадки саженцев с голыми корнями на очень близком расстоянии в ряду (от 6 см)**; особенно часто система применяется для репчатого лука и лука-порея. Идеально подходит также для рассады с коническим, пирамидальным и цилиндрическим земляным комком макс. 5 см, а также с кубическим земляным комком максимального размера 4X4. Машина изначально оснащена трамбовочными колесами из эластичной резины (для идеальной работы даже на мокрой земле), возможна комплектация параллелограммами. **Регулируемое расстояние между рядами – мин. 49 см (с комплектом по запросу, мин. 20 см)**, максимальное – по запросу. Расстояние между саженцами регулируется с помощью распределителя:
• **32 зажима** (6 см*) • **24 зажима** (8 см*)
• **19 зажимов** (10 см*) • **16 зажимов** (12 см*)
Чрезвычайно универсальная рассадопосадочная машина, которая легко трансформируется в модель Plant (при расстоянии между саженцами от 13 см мин. До 78 см макс.), тем самым обеспечивая более широкие возможности применения для более широкого спектра культур со значительной экономией средств.
* Необходимое использование с трактором, оснащенным суперредуктором.

ПРИНАДЛЕЖНОСТИ, ПОСТАВЛЯЕМЫЕ ПО ЗАПРОСУ
Устройство для полива • Микрогранулятор • Разбрасыватель удобрений • Разметчик рядов • Бороздные диски • Передний сошник • Параллелограмм • Гидравлическая и телескопическая складная рама • Емкости для рассады различных видов • Гидравлическая поддержка тяги (стандарт – от 5 рядов и более)

De la trasplantadora de pinzas **Big** estamos particularmente orgullosos ya que hace más de 35 años atrás fuimos l**os primeros en Europa en realizar este sistema de trasplante para plantas a raíz desnuda para distancias muy reducidas en la hilera (a partir de 6 cm)**; muy útiles para el puerro y la cebolla. Ideal también para plantones con **cepellón cónico, piramidal y cilíndrico** máx. 5 cm de diámetro y cúbico máx. 4×4 cm. Equipada de serie con ruedas aporcadoras de goma flex (para una perfecta funcionalidad incluso en terrenos húmedos), disponible también con paralelogramos. **Distancia entre hileras regulable mín. 49 (con kit bajo petición mín. 20 cm)** y máx. bajo petición. Distancia entre plantas regulable con distribuidor de:
• **32 pinzas** 6* cm • **24 pinzas** 8* cm
• **19 pinzas** 10* cm • **16 pinzas** 12* cm
Trasplantadoras sumamente versátil, se puede trasformar fácilmente en el modelo Plant (para distancias entre hileras de 13 cm máx. 78 cm) ampliando así sus funcionalidades aplicativas a una gama más amplia de cultivos con notable ahorro económico.
* Se requiere el uso de un tractor equipado con súper reductor.

ACCESORIOS BAJO PETICIÓN
Dispositivo de riego • Microgranulador • Abonadora • Trazadora de hileras • Discos para abrir surcos • Surcador delantero • Paralelogramo • Bastidor plegable hidráulico y telescópico • Distintos tipos de porta-plantas • Ayuda tracción oleodinámica (de serie a partir de 5 hileras)

Auf die Zangen-Pflanzmaschine **Big** sind wir besonders stolz, da wir vor 35 Jahren **in Europa die ersten waren, die dieses Pflanzsystem für Pflanzen mit nackter Wurzel für sehr geringe Abstände in der Reihe (ab 6 cm) realisiert haben**; besonders gefragt für Porree und Zwiebeln. Ideal für Pflänzlein mit konischer, pyramidaler und zylindrischer Scholle max. cm 5 Durchmesser und kubisch max. cm. 4×4. Serienmäßig ausgestattet Stützrädern aus Flex-Gummi (für eine perfekten Einsatz auch auf feuchten Böden), auch verfügbar mit Parallelogrammen.
Reihenabstand einstellbar von min. 49 (mit Kit auf Anfrage min. cm 20) und max. auf Anfrage. Einstellbarer Pflanzenabstand mit Distributor von:
• **32 Zangen** cm 6* • **24 Zangen** cm 8*
• **19 Zangen** cm 10* • **16 Zangen** cm 12*
Extrem vielseitige Pflanzmaschine, kann einfach in das Modell Plant umgewandelt werden (für Pflanzenabstände von min. cm 13 max. cm 78), mit Ausdehnung des Einsatzbereiches auf eine Vielzahl von Kulturen für eine beträchtliche wirtschaftliche Einsparung.
* Einsatz eines Schleppers mit Superuntersetzung erforderlich.

ZUBEHÖR AUF ANFRAGE
Bewässerungsvorrichtung • Mikrogranulator • Düngerstreuer • Reihenzieher • Furchenöffnungsscheiben • vorderer Furchenöffner • Parallelogramm • Klappbarer hydraulischer Rahmen und Teleskoprahmen • verschiedene Pflanzenträgertypen • Hydraulische Traktionsunterstützung (serienmäßig ab 5 Reihen aufwärts)

OPTIONAL

1

2

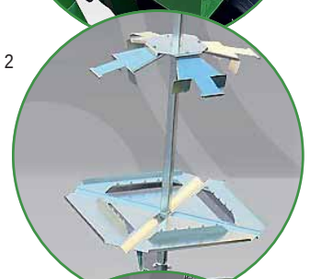

3

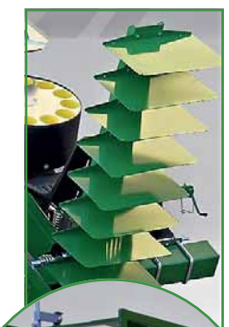

Diversi tipi di porta piantine
Different types of seedling holders
Différents types de supports de plants
Емкости для рассады различных видов
Distintos tipos de porta-plantas
Verschiedene Pflanzenträger Typen

4

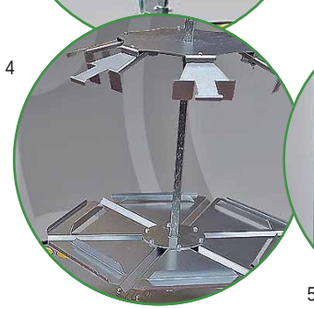

5

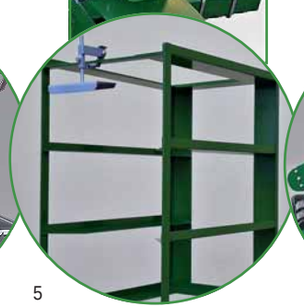

6

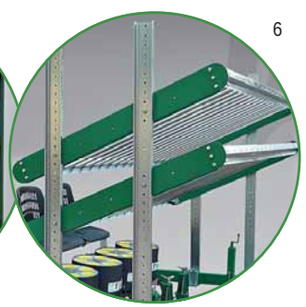

Kit prolunghe bicchieri per piantine alte e frondose
Cups extension kit for tall and leafy seedlings
Kit rallonges godets pour plants hauts et feuillus
Набор для удлинения стаканов при обработке высоких саженцев с обильной листвой
Kit alargadores de vasos para plantones altos y frondosos
Becherverlängerungskit für hohe belaubte Pflänzlein

7

Slitte salva pacciamatura
Mulching protection slides
Chariot de protection du paillage
Полозья, не портящие пленку
Trineos protege-acolchado
Folienschutzschlitten

8

9

Serbatoio
Thank
Réservoir
Бак
Depósito
Tank

10

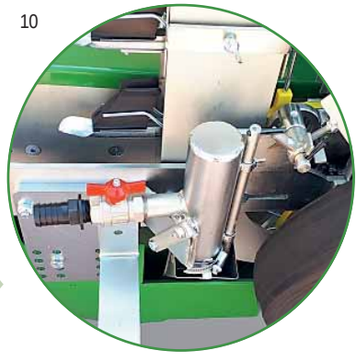

Dosatore d'acqua
Device for watering
Système d'arrosage
Устройство для полива
Dispositivo de riego
Bewässerungsvorrichtung

11

Impianto di approvvigionamento idrico
Watering system
Système d'arrosage
системой полива
Sistema de riego
Bewässerungsanlage

12

Supporto per la bobina della manichetta per irrigazione con vomere interrante
Irrigation collar laying device with buried ploughshare
Support pour la bobine du tuyau d'irrigation avec partager qui met sous terre
Подставка для бобины оросительного шланга
Soporte para la bobina de la manguera de riego con reja enterrada
Halterung für Bewässerungsschlauch mit vergrabenem Pflugschar

13

Microgranulatore
Microgranulator
Microgranulateur
Микрогранулятор
Microgranulador
Mikrogranulator

Spandiconcime
Fertilizer applicator
Epandeur à engrais
Разбрасыватель удобрений
Abonadora
Düngerstreuer

14

OPTIONAL

15

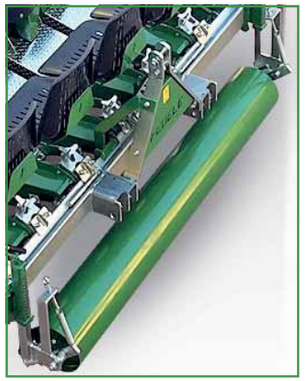

Rullo compattatore
Roller compactor
Rouleau compacteur
Уплотнительный валок
Apisonadora
Kompaktierungswalze

16

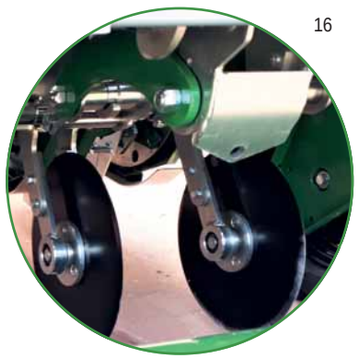

Disco-apri solco
Furrow opener cutting disc
Disque ouvreur de sillons
Бороздной диск
Disco para abrir surcos
Furchenöffnungsscheiben

17

Coltello apri solco
Furrow opener cutting knife
Couteau ouvreur de sillons
паз нож
Cuchillo para abrir surcos
Messer zum Schneiden der Nut

18

Cambio rapido
Quick change
Changement rapide
быстрой сменой
Cambio rápido
Schnellwechsel

19

Parallelogramma con ruota in gomma flex regolabile
Parallelogram with adjustable rubber flex wheel
Parallélogramme avec roue en caoutchouc flexible réglable
Параллелограмм с регулируемым гибким резиновым колесом
Paralelogramo con rueda de goma flexible ajustable
Parallelogramm mit einstellbarem Gummiflexrad

20

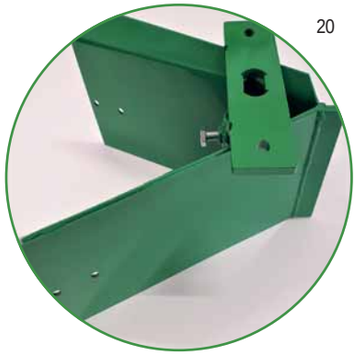

Solcatore anteriore
Front furrower
Silloneur antérieur
Передний сошник
Surcador delantero
Vorderer Furchenöffner

21

Tracciafile
Row marker
Traceur
Разметчик рядов
Trazadora de hileras
Reihenzieher

22

Sperone dissodatore
Tilling spur
Eperon de labourage
Рыхлитель почвы
Espolón con disipador
Grubber

23

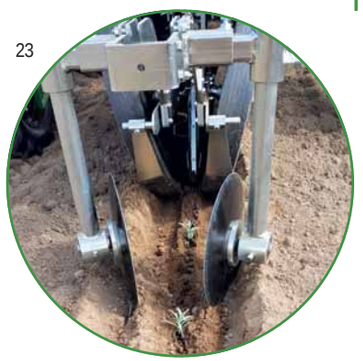

Dischi rincalzatori
Ridging discs
Disques de billonnage
диск окучника
discos de apisonamiento
Ridger-Scheibe

24

Aiuto trazione oleodinamico
Hydraulic help-drive
Aide entraînement hydraulique
Ayuda hidráulica tracción
Ajuda tração hidráulica-HilfeTraktion Hydraulik